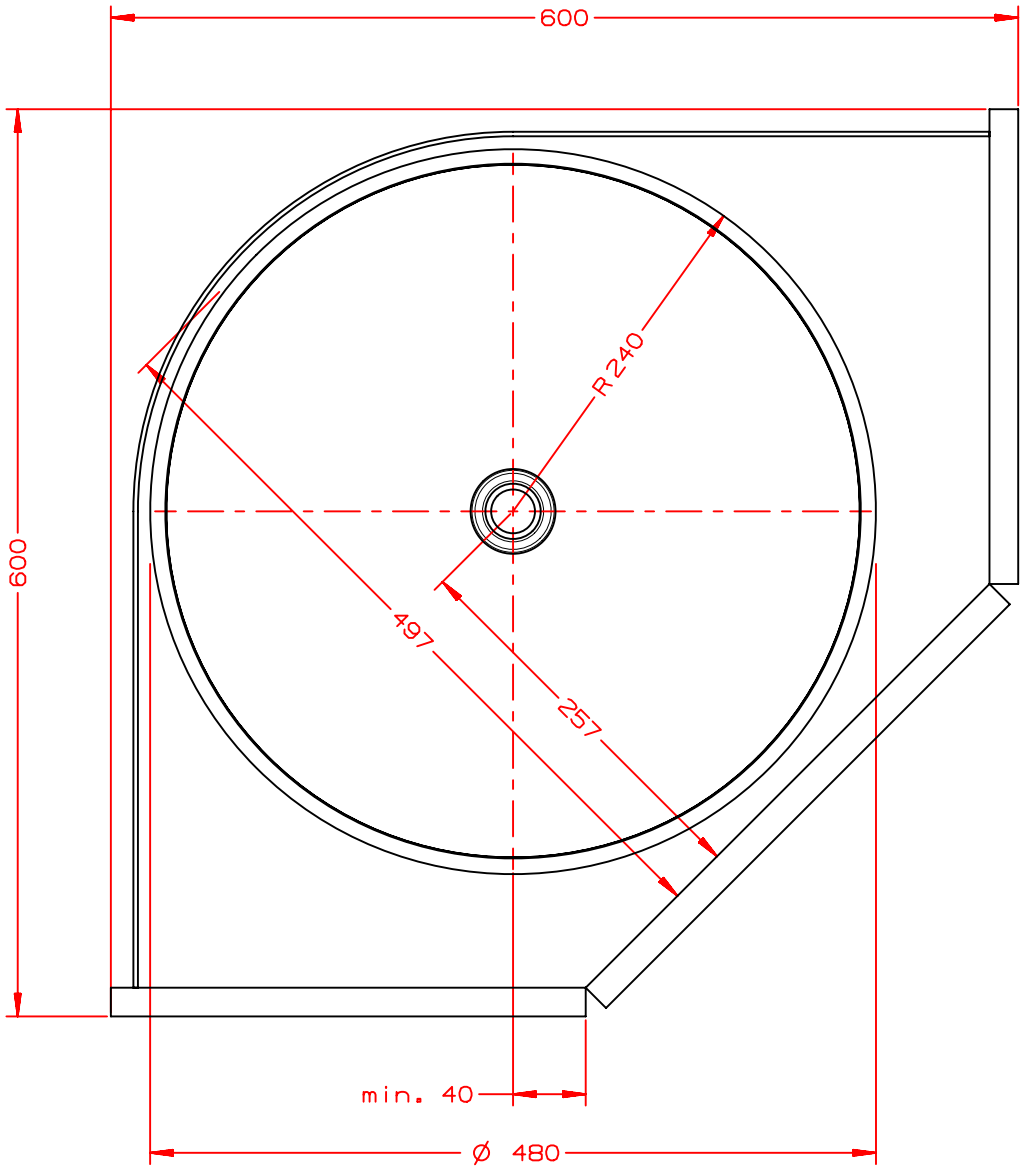

Freimasstoleranzen
von Spritzgussteilen
nach DIN 16901

PAUSEN-NR.:		MASSTAB: 1:5	ninka®
2002	DATUM	NAME	
BEARB	14.11.	Kae	BENENNUNG: Einbaumasse 60er Karussellboden proarc
GEPR.			WERKSTOFF:
ABT.:			
			ZEICHNUNGSNUMMER: A 5840.05.4
			BLATT: BL.
URSPR.:			ERS.F.: ERS.D.:

POS	AENDERUNG	DATUM	NAME